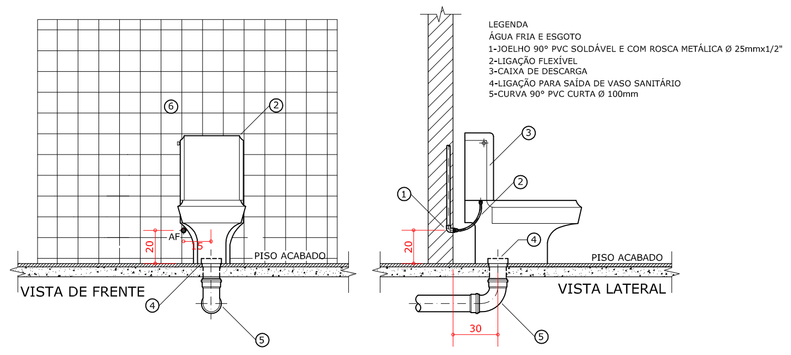

Vaso Sanitário C/ Caixa

Sem Escala

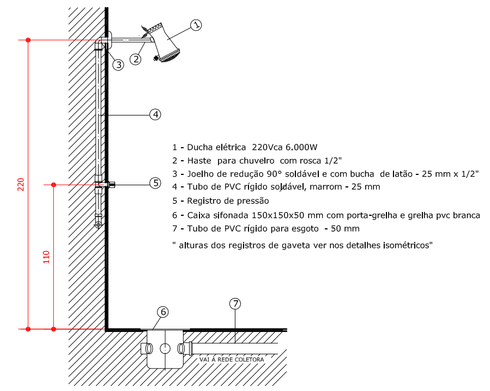

Instalação de Chuveiro

Sem Escala

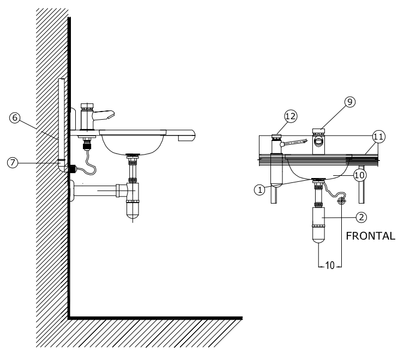

LIGAÇÃO DE TORNEIRA COM ACIONAMENTO RESTRITO

Torneira

Sem Escala

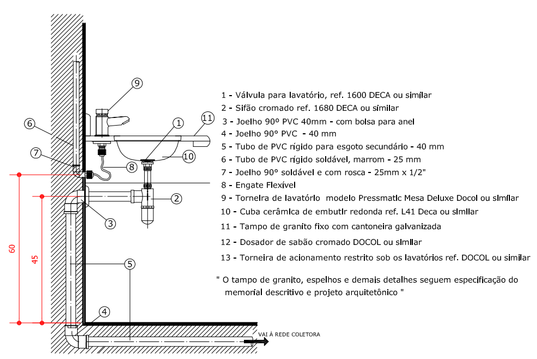

LIGAÇÃO DE LAVATÓRIO COM SIFÃO

Lavatório

Sem Escala

LEGENDA - ESGOTO - PVC

E 1 - LIGACAO P/SAIDA W.C.
E 2 - CURVA 90 curta
E 3 - LUVA simples
E 4 - JUNCAO simples
E 5 - JOELHO 45
E 6 - CAIXA sifonada porta-grelha quadrada
E 7 - JOELHO 90
E 9 - TE sanitario

FOLHA	ASSUNTO	FOLHA	ASSUNTO
01/03	Implantação da Rede de Água Fria		
02/03	Detalhe dos Ambientes		
03/03	Detalhes Construtivos		

OS DESENHOS E MATERIAIS QUE CONSTAM DESTA PLANTA, CONSTITUEM TRABALHOS ORIGINAIS DO ENGENHEIRO/PROJETISTA, ESTES TRABALHOS NÃO PODEM SER DUPLICADOS OU UTILIZADOS SEM O CONSENTIMENTO POR ESCRITO DO PROJETISTA.

AMUREL

ESTADO DE SANTA CATARINA
MUNICÍPIO DE BRAÇO DO NORTE

Contratada:

ASSOCIAÇÃO DE MUNICÍPIOS DA REGIÃO DE LAGUNA
Rua Rio Branco, 67, Vila Moema, Tubarão, SC
Fone: 48 3626 5711 - CEP: 88.705-160
www.amurel.org.br

Contratante:

PREFEITURA MUNICIPAL DE BRAÇO DO NORTE
Av. Felipe Schmidt, 2070, Centro, SC
Fone: 48 3658 2222 - CEP: 88.750-000
www.bracodonorte.sc.gov.br

Autor do Projeto:

Assinado de forma digital por JEAN CARDOSO DE SOUZA:01757174940
DN: c=BR, o=ICP-Brasil, ou=03402819000173, ou=Secretaria da Receita Federal do Brasil - RFB, ou=ARINFOCOMEX, ou=RFB e-CPF A3, cn=JEAN CARDOSO DE SOUZA:01757174940
Dados: 2019.07.30 14:03:20 -03'00'

Jean Cardoso de Souza
Engª Civil / Tec. em Eletrotécnica
CREA-SC nº 067975-0 / CFT-BR nº 891058740-6

Assinatura:

Nome do Projeto: PALCO MULTIUSO BRAÇO DO NORTE

Projeto: SANITÁRIO

Desenho: Eng. Civil Guilherme Cardoso de Farias	ART de Projeto Nº:		Folha 03
Data: Julho de 2019	Área do Projeto: 234,90 m²		
Endereço da Obra: Rua Professor Pedro Michels, Bairro Nossa Senhora de Fátima, Braço do Norte, SC.	Solicitação Nº: 2019 37631		
	Revisão: 00	Escala: INDICADA	Referência SAN. 03/03

A2